DETAJL JAŠKA Z ZRAČNIKOM na cevi d90

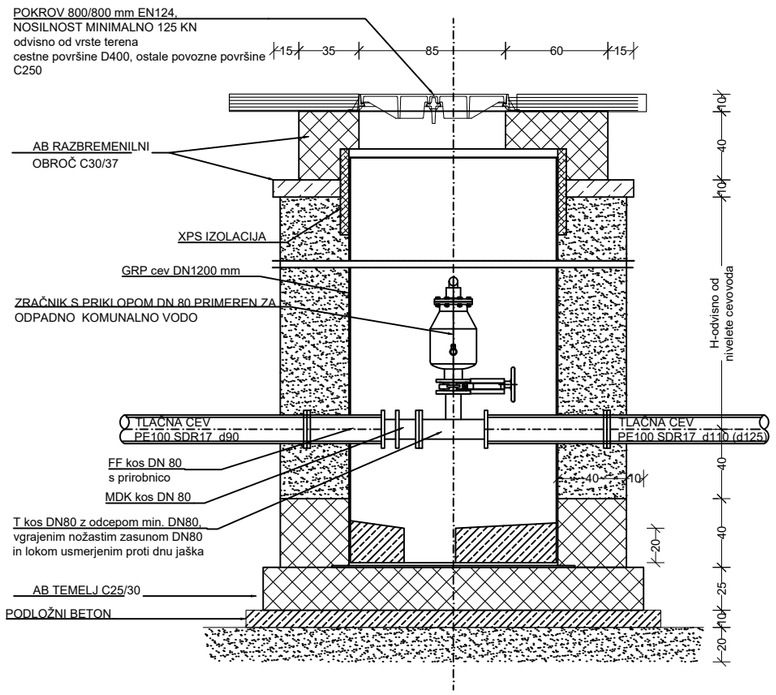

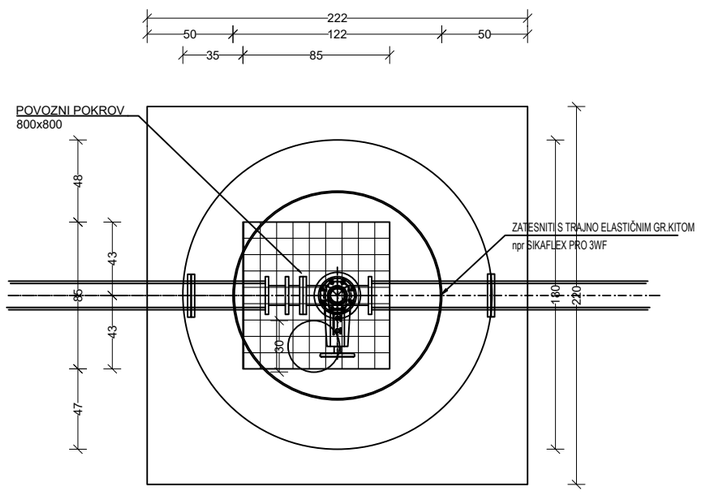

DETAJL JAŠKA Z ZRAČNIKOM na cevi d110

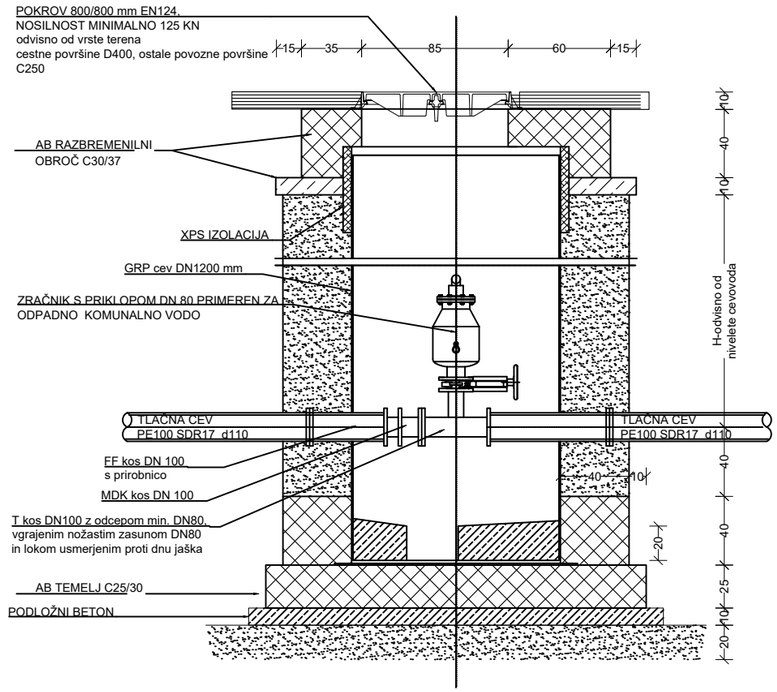

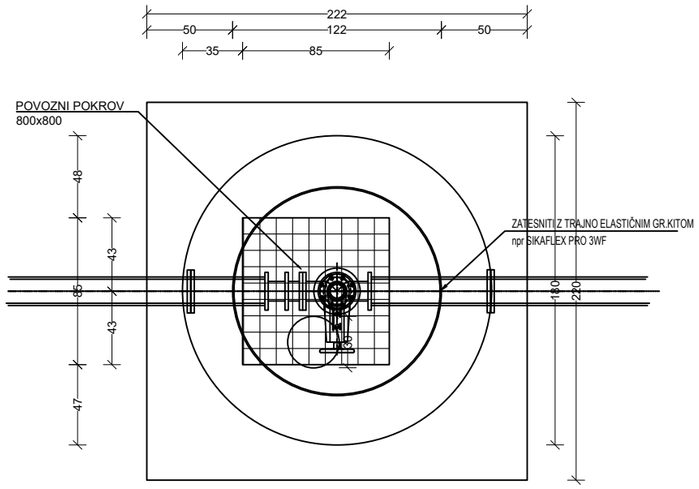

DETAJL JAŠKA Z ZRAČNIKOM

Št. projekta:	Projekt:	Št. načrta:	Šifra priloge:
9601	Kanalizacija odpadnih vod za naselje Unec, Ivanje Selo in Slivice; 1.faza Unec in Slivnica	9601/2	9.9

0.12m²

© 2026 x:\projekti\9601_pzi_kanal_unec_slivnica\pzi\2_nacrt kanalizacije\9601 pzi detajli.dwg